PANNIER DRYBAG 16L / 24L

PREPARE TO RIDE

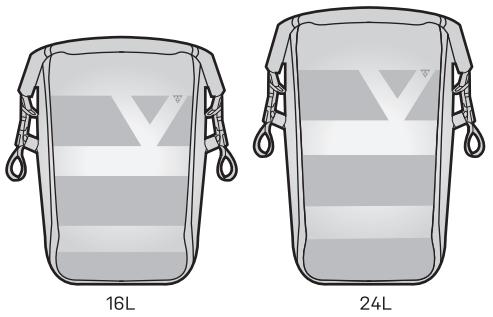

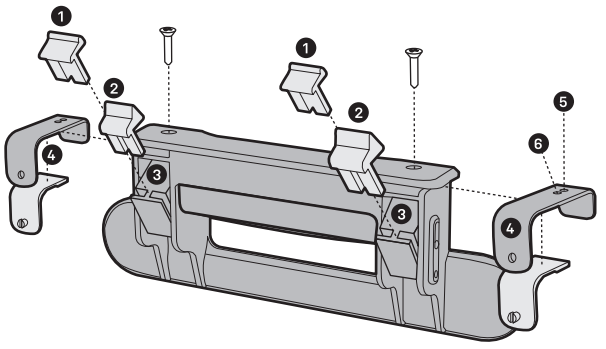

EN	DE	FR	ES	IT	PL	JP	KR	CH
1 Spacers for Ø12mm racks	1 Spacer für Ø 12 mm Streben	1 entretoise pour porte-bagage de Ø12mm	1 Espaciador para transportines de 12mm	1 Spessore per portapacchi Ø12 mm	1 Podkładka do Ø12mm	1 Ø12mm 랙용 스페이서	1 ⌀12mmラック用スペーサー	1 墊片Ø12mm
2 Spacers for Ø8-10mm racks	2 Spacer für Ø 8-10 mm Streben	2 entretoise pour porte-bagage de Ø8-10mm	2 Espaciador para transportines de 8-10mm	2 Spessore per portapacchi Ø8-10mm	2 Podkładka do Ø8-10mm	2 Ø8-10mm 랙용 스페이서	2 ⌀8~10mmラック用スペーサー	2 墊片Ø8-10mm
3 Hook	3 Haken	3 crochet	3 Gancho	3 Gancio	3 Hak	3 후크	3 フック	3 卡鉤
4 Upper hook	4 Obere Befestigungshaken	4 crochet du haut	4 Gancho Superior	4 Gancio superiore	4 Górny hak	4 상단 후크	4 上部フック	4 上固定鉤
5 Compatible Ø16mm	5 Für Ø 16 mm Streben	5 compatible pour Ø16mm	5 Compatibilidad 16mm	5 Compatibile Ø16mm	5 Kompatybilny z Ø16mm	5 Ø16mm 호환 가능	5 ⌀16mmラック対応穴	5 相容Ø16mm
6 Compatible Ø8-10-12mm	6 Für Ø 8/10/12 mm Streben	6 compatible pour Ø8-10-12mm	6 Compatible con 8-10-12mm	6 Compatibile Ø8-10-12mm	6 Kompatybilny z Ø8-10-12mm	6 Ø8-10-12mm 호환 가능	6 ⌀8／10／12mmラック対応穴	6 相容Ø8-10-12mm

CHANGE SPACERS

SPACER TAUSCHEN / CHANGER LES ENTRETOISES / CAMBIAR ESPACIADORES / CAMBIARE SPESSORI

WYMIANA PODKŁADEK / 스페이서 변경 방법 / **スペーサーの選択** / 防水袋墊片安裝說明

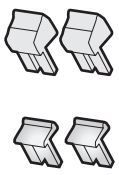

Spacers
Spacer
スペーサー
墊片

Standard spacers fit Ø8-10mm racks (preset)
Standard-Spacer für Ø 8-10 mm Streben (vormontiert)
⌀8~10mmラック用スペーサー
標準墊片適合 Ø 8-10 mm 貨架 (預設)

Thinner spacers fit Ø12mm racks
Dünnere Spacer für Ø 12 mm Streben
⌀12mmラック用スペーサー
薄墊片適合 Ø 12 mm 貨架

Includes shoulder strap
Schultergurt
ショルダー ストラップ 付属
肩背帶

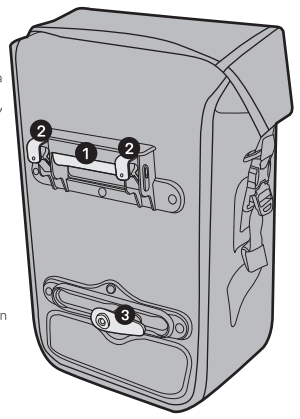

1 Quick release handle
Schnellverschluss-Griff
Poignée à dégagement rapide
Palanca de liberación rápida
Maniglia a rilascio rapido
Uchwyt szybkiego wypinania
퀵 릴리즈 핸들
クイックリリース ハンドル
快拆按鍵

2 Upper hook
Obere Befestigungshaken
Crochet du haut
Gancio superiore
Górny hak
상단 후크
上部フック
上固定鉤

3 Lower Hook
Unterer Befestigungshaken
Crochet du bas
Gancio inferiore
Dolny hak
하단 후크
下部フック
下固定鉤

A

Standard spacers fit Ø8-10mm racks (preset)

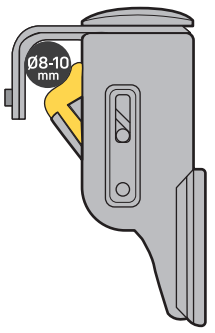

Standard-Spacer für Ø 8-10 mm Streben (vormontiert)
標準墊片適合 Ø8-10 mm貨架 (預設)

B

Remove standard spacers and replace with thinner spacers to fit Ø12mm racks

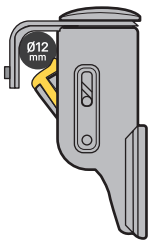

Für Ø12 mm Streben, Standard-Spacer durch dünnere Spacer austauschen
拆下標準墊片，更換薄的墊片給適合Ø12 mm貨架

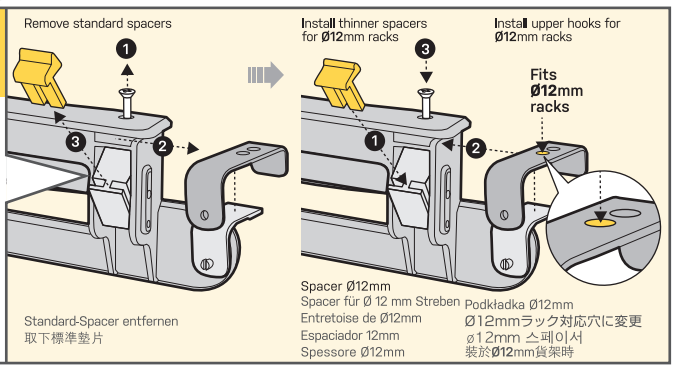

C

Remove standard spacers to fit Ø16mm racks

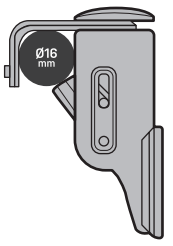

Für Ø16 mm Streben, Standard-Spacer entfernen
拆下標準墊片，給適合Ø16 mm貨架

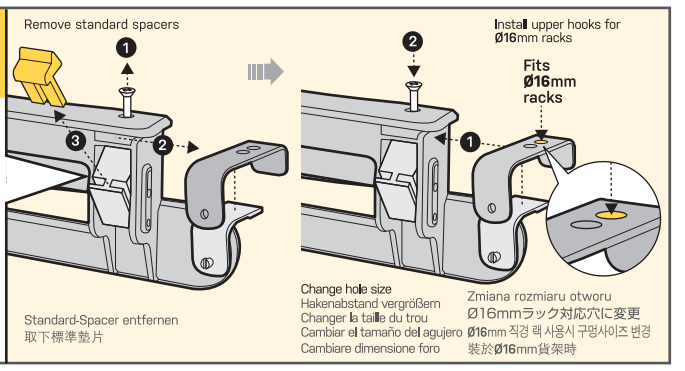

INSTALLATION

NUTZUNG AM GEPÄCKTRÄGER / INSTALACIÓN / MONTAŻ / MONTAGGIO / 스페이서 변경 방법 / **使用方法** / 防水袋安裝說明

ATTACH
BEFESTIGEN
UNIR
取り付け
安裝方式

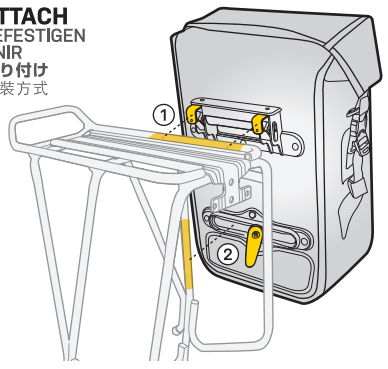

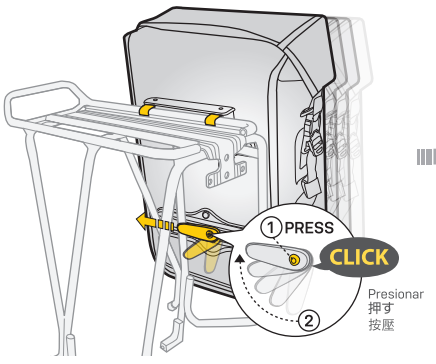

Press & adjust lower hook to suitable position to secure the Pannier DryBag to racks from sides.

Unteren Befestigungshaken durch Knopfdruck ausrichten, um Pannier DryBag seitlich am Gepäckträger zu sichern.

Appuyer & ajuster le crochet du bas pour sécuriser le panier drybag sur le coté du porte-bagage

Presionar y ajustar el gancho inferior en la posición adecuada para que las alforjas estén bien aseguradas en los laterales

Premere e regolare il gancio inferiore alla posizione più idonea per mettere in sicurezza Pannier BryBag nella parte laterale del portapacchi.

Naciśnij i ustaw dolny hak w odpowiedniej pozycji, aby umocować torbę DryBag do boków bagażnika.

상단 후크를 건 뒤 하단 후크의 위치를 조정하여 랙에 고정하십시오.

下部フックを適切な位置に移動させて、ラックに固定します。

如圖所示，確認上下固定鉤都能適當與穩固地安裝於貨架上，而不會晃動。

REMOVE
ABNEHMEN
RETIRAR
取り外し
移除

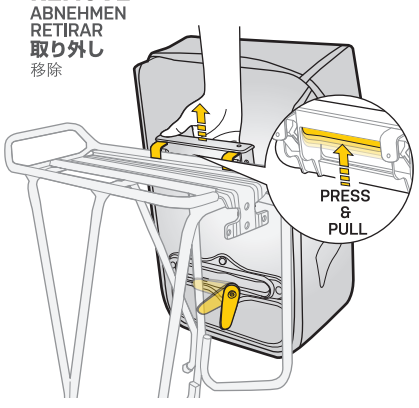

PRESS & PULL quick release handle to remove Pannier DryBag

Schnellverschluss-Griff drücken und anheben, um Pannier DryBag abzunehmen

APPUYER & TIRER sur la poignée à dégagement rapide pour retirer le Pannier DryBag.

PRESIONAR y TIRAR del mecanismo de liberación rápida para sacar la alforja Pannier DryBag

PREMERE e TIRARE la maniglia a rilascio rapido per rimuovere Pannier DryBag

Uchwyt szybkiego wypinania PRESS & PULL do zdejmowania sakwy Dry Bag

PRESS & PULL 퀵 릴리즈 핸들을 이용하여 Pannier DryBag을 분리하십시오.

クイックリリースハンドルを押しながら持ち上げ、パニアドライバッグを取り外します。

請壓住快拆鍵往上拉，拆卸防水側袋。

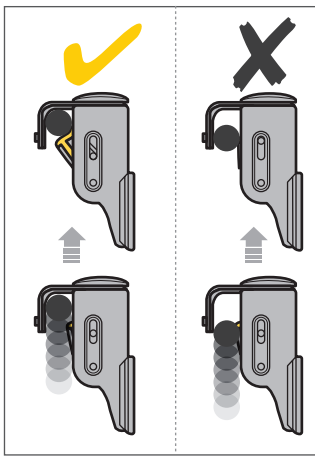

Ensure the mounting hook is locked and secured to racks completely

Vor jeder Fahrt sicherstellen, dass die beiden oberen Befestigungshaken vollständig auf der Gepäckträgerstrebe aufliegen und die Tasche korrekt am Gepäckträger gesichert ist

Assurez-vous que le crochet soit correctement fixer et sécuriser au porte-bagage

Asegúrese de que el gancho esté bloqueado y enganchado con total seguridad al transportín.

Assicurarsi che il gancio di montaggio sia bloccato in sicurezza sul portapacchi

Upewnij się, że hak montażowy jest zablokowany i przymocowany do bagażnika

마운팅 후크가 잠겨있고 랙에 완전히 고정되어 있는지 확인하십시오.

フックがラックに完全に固定されていることを確認してください。

在裝設防水側袋時，請確認上固定鉤完全卡固貨架上

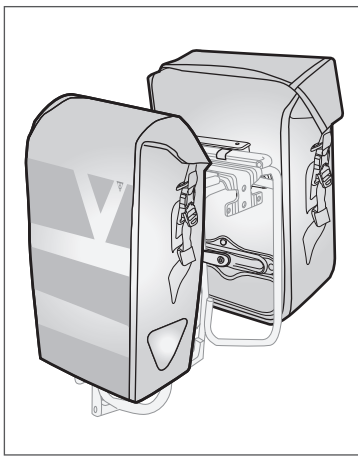

For better balance, we recommend to use a pair of Pannier DryBags on both side of racks

Für ein besseres Fahrverhalten und erhöhte Stabilität empfehlen wir die Nutzung von je einer Pannier DryBag pro Gepäckträgerseite

Pour un meilleur équilibre, nous recommandons d'utiliser deux panier DryBag de chaque coté.

Para estar más equilibrado recomendamos instalar una alforja a cada lado del transportín.

Per un miglior bilanciamento, si raccomanda di utilizzare una Pannier DryBag su entrambi i lati del portapacchi.

Aby uzyskać lepszą równowagę, zalecamy użycie pary toreb DryBag po obu stronach bagażnika

무게 균형을 위해 양쪽에 Pannier DryBag을 장착하십시오.

バランスを良くするため、ラックの両側にパニア ドライバッグを取り付けることをお勧めします。

建議事項：為了較好的平衡，建議同時使用2個防水側袋。

Topeak Pannier DryBag can be mounted in conjunction with Topeak TrunkBag on Topeak rear racks.

Topeak Pannier DryBags können zusammen mit einer Topeak TrunkBag auf einem Topeak Gepäckträger montiert werden.

Le panier DryBag peut être conjointement fixer avec un Topeak TrunkBag sur un porte bagage Topeak

Las alforjas Topeak Pannier DryBag son compatibles con el montaje en conjunto de las bolsas Topeak TrunkBag en transportines traseros.

Topeak Pannier DryBag può essere montata sui portapacchi posteriori Topeak insieme alla Topeak TrunkBag.

Sakwy Topeak DryBag można zamontować w połączeniu z Topeak TrunkBag na tylnym bagażniku Topeak.

Topeak Pannier DryBag 은 Topeak TrunkBag와 함께 장착할 수 있습니다.

トピーク パニア ドライバッグは、トピーク トランクバッグと共にトピーク製リアラックに取り付けることができます。

Topeak Pannier DryBag 可以與Topeak TrunkBag 一起安裝在Topeak 後貨架上。

After installation, check that there is enough clearance between the panniers and your feet for pedaling.

Nach dem Befestigen stets überprüfen, ob zwischen Tasche und Ferse ausreichend Abstand zum Pedalieren gegeben ist.

Après l'installation, vérifier qu'il y ait suffisant d'espace entre le pied et le panier pour permettre le pédalage

Después de la instalación asegúrese de que haya suficiente espacio entre las alforjas y sus pies al pedalear.

Dopo il montaggio, verificare che ci sia abbastanza spazio tra le borse laterali e i piedi per non ostacolare la pedalata.

Po montażu sprawdź, czy między sakwami a stopami jest wystarczająca przestrzeń do pedałowania.

설치 후 가방과 발 사이에 충분한 간격이 있는지 확인하십시오.

取り付け後は、パニア ドライバッグと足の間に十分な間隔があり、ペダリングを妨げていないことを確認してください。

在安裝完防水側袋後，請確認本防水側袋與雙腳之間需保持適當的距離，如圖所示。

WARRANTY

GARANTIE / GEWÄHRLEISTUNG / GARANTÍA / GWARANCJA / **保証期間** / 產品保固

2-year Warranty: All mechanical components against manufacturer defects only.
Warranty Claim Requirements
To obtain warranty service, you must have your original sales receipt. Items returned without a sales receipt will assume that the warranty begins on the date of manufacture.
All warranties will be void if the product is damaged due to user crash, abuse, system alteration, modification, or used in any way not intended as described in this manual.
* The specifications and design are subject to change without notice.
Please contact your Topeak dealer with any questions. For USA customer service, call: 1-800-250-3068 www.topeak.com

ご購入日より2年間：製造上の欠陥による不良が対象です。
* スペックやデザインは改良のため予告なく変更されることがあります。
ご質問は、最寄のトピーク正規販売店へどうぞ。

保 証 の 請 求
保証を受けるには、ご購入日の日付の入った領収書が必要です。
領収書なしで保証を受ける場合の保証期間は製造年月日から起算させていただきます。
お客様の事故などによる外的要因、誤使用、改造、およびこの取扱説明書に従わない本来の用途以外のご使用による故障は保証を受けられません。
故障した製品は故障状況を明記して、お買上げの販売店へお持ちください。お送りになる場合の送料はお客様にてご負担をお願いします。

保固要求
申請保固期限中的服務，須檢具購買時之發票，若無法提供，則其保固期限將自製造日期開始算起。若因使用者不慎摔壞、使用不當、自行改裝、更改系統或未能按照說明書上的正確操作方式，本產品將不被列入保固範圍。
* 本公司保留產品規格變更之權利。
Topeak 產品相關的資訊，請洽詢 **Topeak** 當地授權的經銷商。
網址：**www.topeak.com**

Copyright © Topeak, Inc. 2022

TT9861B_TT9860B_M_ML_202205